CP2000-2

TRE UTILIZZI
THREE SECTIONS



CODICE DI ORDINAZIONE / *ORDERING CODE*

400 C2 2 S XX XX

POSSIBILI VERSIONI / *AVAILABLE OPTIONS:*
00 = LEVA TRISTABILE / *TRISTABLE LEVER*
0M = LEVA MONOSTABILE / *MONOSTABLE LEVER*
0N = LEVA BISTABILE / *BISTABLE LEVER*
A0 = LEVA TRISTABILE DISINNESTO AUTOMATICO PTO
TRISTABLE LEVER AUTOMATIC PTO DISENGAGEMENT
AM = LEVA MONOSTABILE DISINNESTO AUTOMATICO PTO
MONOSTABLE LEVER AUTOMATIC PTO DISENGAGEMENT
AN = LEVA BISTABILE DISINNESTO AUTOMATICO PTO
BISTABLE LEVER AUTOMATIC PTO DISENGAGEMENT

00 = FORI Ø 1/8"G / *HOLES Ø 1/8"G*
10 = RACCORDO INNESTO RAPIDO Ø 6x4 / *QUICK COUPLING Ø 6x4*
20 = RACCORDO INNESTO RAPIDO Ø 1/4"G / *QUICK COUPLING Ø 1/4"G*

CON SPIA / *WITH LIGHT*
2 SEZIONI / *STAGES*
SERIE CP2000 / *CP2000 SERIES*
COMANDO PNEUMATICO / *PNEUMATIC CONTROL*

6 CARATTERISTICHE TECNICHE / *TECHNICAL SPECIFICATIONS*

Fluido utilizzato *Working medium*	aria/*air*	**Temperatura di impiego** *Operative temperature*	- 40° + 80°C
Pressione di esercizio *Working pressure*	max 12 bar	**Passaggio nominale** Nominal diameter	Ø 4 mm
Tensione di esercizio *Operating voltage*	24 V cc (DC)	**Contatti** *Contacts*	Normalmente aperti *Normally open*

- Distributore pneumatico con comando di discesa proporzionale.
- *Pneumatic distributor with proportional lowering control.*

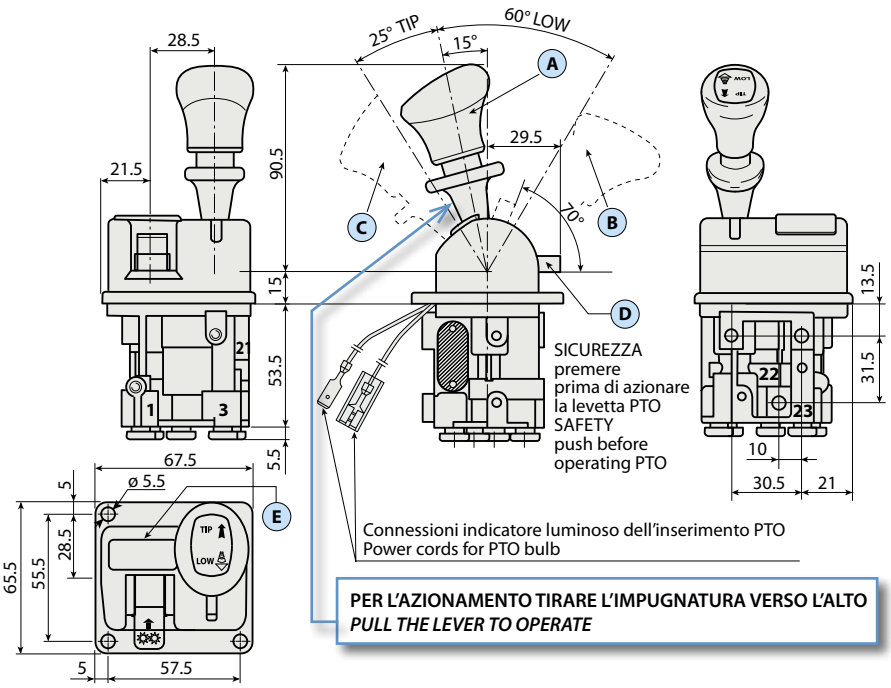

PER L'AZIONAMENTO TIRARE L'IMPUGNATURA VERSO L'ALTO
PULL THE LEVER TO OPERATE

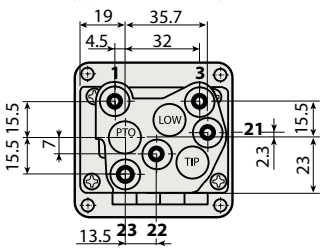

NB: NELLA VERSIONE "A0 - AM - AN" DURANTE L'ABBASSAMENTO DEL CASSONE (AZIONAMENTO DELLA SEZIONE LOW) VIENE AUTOMATICAMENTE DISINSERITA LA PRESA DI FORZA (SEZIONE PTO).

NOTE: IN THE "A0 - AM - AN" VERSIONS WHEN OPERATING THE LEVER IN THE LOWERING POSITION, THE PTO SWITCH WILL AUTOMATICALLY DISENGAGED.

POSIZIONE LEVA / *LEVER POSITION*

A Riposo (con arresto)
Rest position (with lock)
B Azionamento SEZ. 21 - *Operation PORT 21*
C Azionamento SEZ. 22 - *Operation PORT 22*
D Azionamento SEZ. 23 (con arresto)
Operation PORT 23 (with stop)

ATTACCHI ARIA / *AIR PORTS*

1 Alimentazione (**IN**) Ø 6x4 e Ø 1/4"-1/8"G
Compressed air supply
21 Abbassamento cassone (**LOW**) Ø 6x4 e Ø 1/4"-1/8"G
Control lowering
22 Sollevamento cassone (**TIP**) Ø 6x4 e Ø 1/4"-1/8"G
Control tipping
23 Inserimento presa di forza (**PTO**) Ø 6x4 e Ø 1/4"-1/8"G
Power take off engangement
3 Scarico (**EX**) Ø 6x4 e Ø 1/4"-1/8"G
Free exhaust

mod. CP2000 2

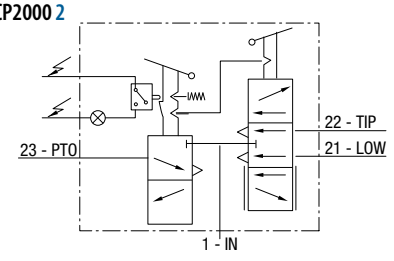

IPH si riserva il diritto di apportare senza alcun preavviso qualsiasi modifica alle caratteristiche tecniche indicate nel presente catalogo.
I dati ivi riportati non sono vincolanti.
IPH reserves the right to modify the technical data listed without notice, the aforementioned data is not binding.

CP2000-2

TRE UTILIZZI
THREE SECTIONS

ESEMPIO SCHEMA DI MONTAGGIO
EXAMPLE OF HOOK-UP

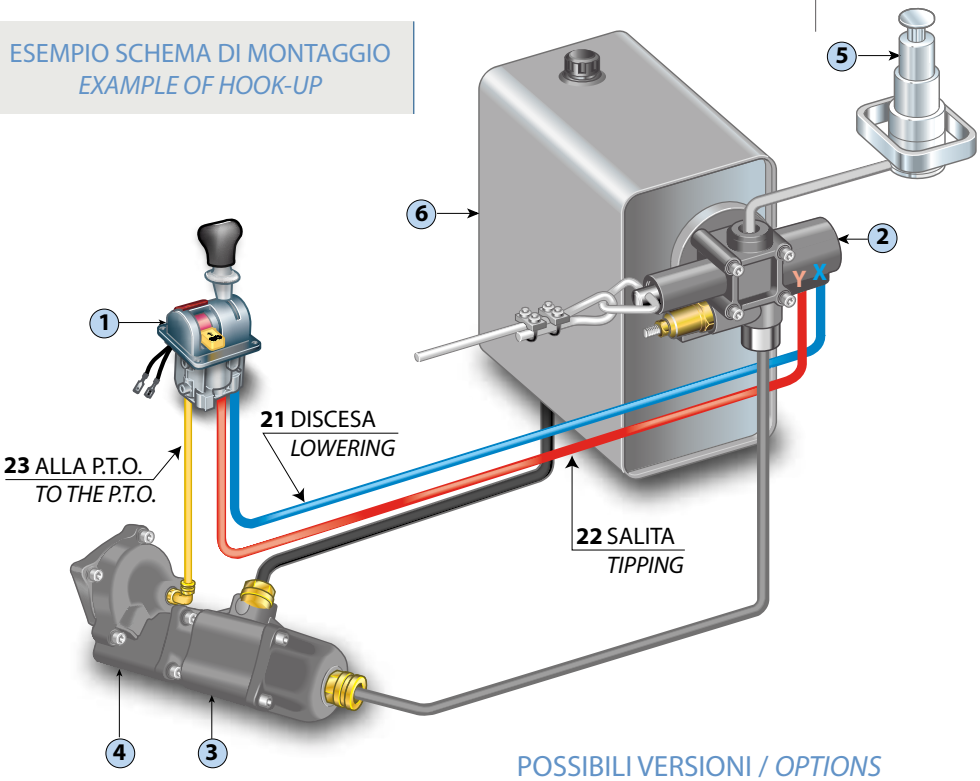

1 COMANDO PNEUMATICO
PNEUMATIC CONTROL
2 DISTRIBUTORE
DISTRIBUTOR
3 POMPA
PUMP
4 PRESA DI FORZA
POWER TAKE OFF
5 CILINDRO
CYLINDER
6 SERBATOIO OLIO
OIL TANK

6

POSSIBILI VERSIONI / *OPTIONS*

	CODICE DISTRIBUTORE *DISTRIBUTOR CODE*		NOTE / *DESCRIPTION*
Disinnesto automatico PTO *Aut. PTO disengagement*	**400C22S10A0 Discesa progressiva *Proportional lowering***	**A0**	**Leva tristabile (a tre posizioni fisse: riposo, discesa, salita). In posizione LOW si ha il disinnesto automatico PTO.** *Tristable lever (three stable positions: rest, low, tip). With automatic PTO disengagement when body is lowering.*
	400C22S10AM Discesa progressiva *Proportional lowering*	**AM**	**Leva monostabile (al rilascio la leva torna nella posizione di riposo). In posizione LOW si ha il disinnesto automatico PTO.** *Monostable lever (when not manually operated, the lever returns to neutral position). With automatic PTO disengagement when body is lowering.*
	400C22S10AN Discesa progressiva *Proportional lowering*	**AN**	**Leva bistabile (ritorna al rilascio solo dalla posizione di salita). In posizione LOW si ha il disinnesto automatico PTO.** *Bistable lever (the lever returns to release only from TIP position). With automatic PTO disengagement when body is lowering.*
	400C22S1000 Discesa progressiva *Proportional lowering*	**00**	**Leva tristabile (a tre posizioni fisse: riposo, discesa, salita).** *Tristable lever (three stable positions: rest, low, tip).*
	400C22S100M Discesa progressiva *Proportional lowering*	**0M**	**Leva monostabile (al rilascio la leva torna in posizione di riposo).** *Monostable lever (when not manually operated the lever returns to neutral position).*
	400C22S100N Discesa progressiva *Proportional lowering*	**0N**	**Leva bistabile (ritorna al rilascio solo dalla posizione di salita).** *Bistable lever (the lever returns to release only from TIP position).*

DIAGRAMMA / *DIAGRAM*

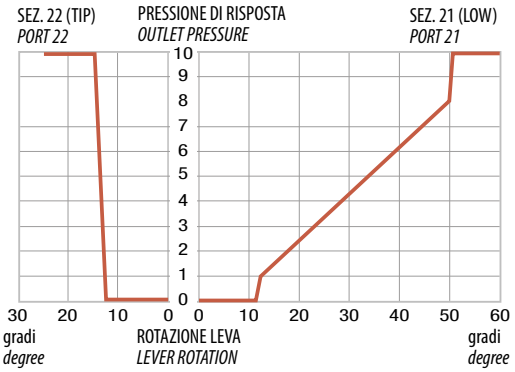

CARATTERISTICA CON PRESSIONE DI ALIMENTAZIONE = 10 bar
DIAGRAM REFERRED TO SUPPLY PRESSURE = 10 bar

KIT RICAMBI CP2000-2 / *CP2000-2 SPARE PARTS KIT*

CODICE / *CODE*	BESCHREIBUNG / *DESCRIPTION*	
4R17M700000	**Kit leva PTO con disinnesto** *PTO lever kit with disengagement*	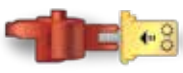
4R17M800000	**Kit leva PTO senza disinnesto** *PTO lever kit without disengagement*	
4R17M300000	**Kit impugnatura CP2000** *Lever kit CP2000*	
4R17M600000	**Leva completa di camma** *Lever with cam*	

IPH si riserva il diritto di apportare senza alcun preavviso qualsiasi modifica alle caratteristiche tecniche indicate nel presente catalogo.
I dati ivi riportati non sono vincolanti.
IPH reserves the right to modify the technical data listed without notice, the aforementioned data are not binding.