CP4000-2

TRE UTILIZZI
THREE SECTIONS



CODICE DI ORDINAZIONE / *ORDERING CODE*

400 C4 2 0 40 XX

- 400 — COMANDO PNEUMATICO / *PNEUMATIC CONTROL*
- C4 — SERIE CP4000 / *CP4000 SERIES*
- 2 — 2 SEZIONI / *STAGES*
- 0 — OPZIONI (PERSONALIZZAZIONI) / *OPTIONS (CUSTOMIZATIONS)*
- 40 — RACCORDO INNESTO RAPIDO Ø 4 / *QUICK COUPLING Ø 4*
- XX — POSSIBILI VERSIONI / *AVAILABLE OPTIONS:*
  - **00** = LEVA TRISTABILE / *TRISTABLE LEVER*
  - **0M** = LEVA MONOSTABILE / *MONOSTABLE LEVER*
  - **0N** = LEVA BISTABILE / *BISTABLE LEVER*
  - **A0** = LEVA TRISTABILE DISINNESTO AUTOMATICO PTO *TRISTABLE LEVER AUTOMATIC PTO DISENGAGEMENT*
  - **AM** = LEVA MONOSTABILE DISINNESTO AUTOMATICO PTO *MONOSTABLE LEVER AUTOMATIC PTO DISENGAGEMENT*
  - **AN** = LEVA BISTABILE DISINNESTO AUTOMATICO PTO *BISTABLE LEVER AUTOMATIC PTO DISENGAGEMENT*

6

CARATTERISTICHE TECNICHE / *TECHNICAL SPECIFICATIONS*

Fluido utilizzato *Working medium*	**aria/*air***	**Temperatura di impiego** *Operative temperature*	**Distributore / *Distributor valve***	**- 40° + 80°C**
			Raccordi automatici / *Automatic fittings*	**- 20° + 80°C**
Pressione di esercizio *Working pressure*	**max 10 bar**	**Passaggio nominale** Nominal diameter		**Ø 2.5 mm**

- Distributore pneumatico con comando di discesa proporzionale.
- *Pneumatic distributor with proportional lowering control.*

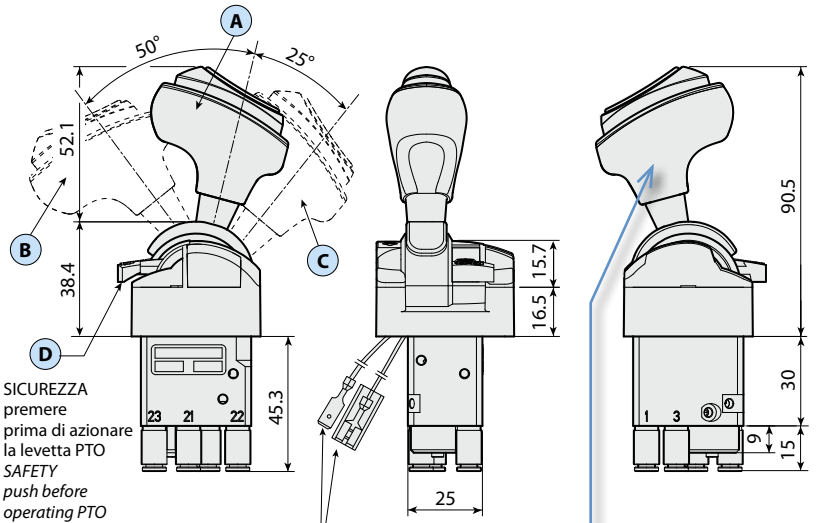

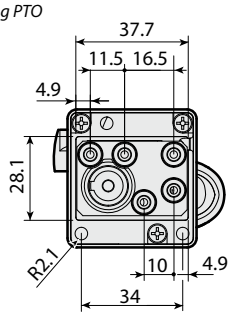

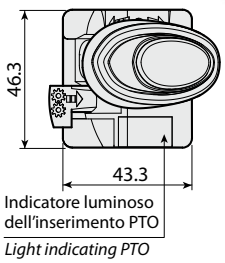

Indicatore luminoso
dell'inserimento PTO
Light indicating PTO
engagement

PER L'AZIONAMENTO TIRARE L'IMPUGNATURA VERSO L'ALTO
PULL THE LEVER TO OPERATE

POSIZIONE LEVA / *LEVER POSITION*

- **A** Riposo (con arresto) *Rest position (with lock)*
- **B** Azionamento SEZ. 21 - *Operation PORT 21*
- **C** Azionamento SEZ. 22 - *Operation PORT 22*
- **D** Azionamento SEZ. 23 (con arresto) *Operation PORT 23 (with stop)*

ATTACCHI ARIA / *AIR PORTS*

- **1** Alimentazione (**IN**) Ø 6x4 e Ø 1/4"-1/8"G *Compressed air supply*
- **21** Abbassamento cassone (**LOW**) Ø 6x4 e Ø 1/4"-1/8"G *Control lowering*
- **22** Sollevamento cassone (**TIP**) Ø 6x4 e Ø 1/4"-1/8"G *Control tipping*
- **23** Inserimento presa di forza (**PTO**) Ø 6x4 e Ø 1/4"-1/8"G *Power take off engangement*
- **3** Scarico (**EX**) Ø 6x4 e Ø 1/4"-1/8"G *Free exhaust*

A RICHIESTA / *ON REQUEST*

Cod. 904TN04N500
Tubo Rilsan Ø 4 da 0.5 mt. neutro
Neutral Rilsan tube Ø 4 - 0.5 mt.

Cod. 905RL100000
Raccordo riduzione F/F da tubo Ø 4 a Ø 6
F/F connection reduction for tube from Ø 4 to Ø 6

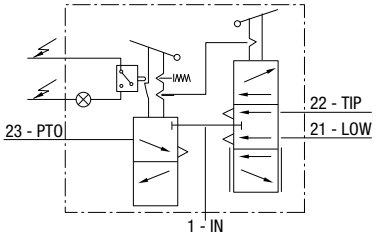

mod. CP4000 2

IPH si riserva il diritto di apportare senza alcun preavviso qualsiasi modifica alle caratteristiche tecniche indicate nel presente catalogo. I dati ivi riportati non sono vincolanti.
IPH reserves the right to modify the technical data listed without notice, the aforementioned data is not binding.

ESEMPIO SCHEMA DI MONTAGGIO / *EXAMPLE OF HOOK-UP*

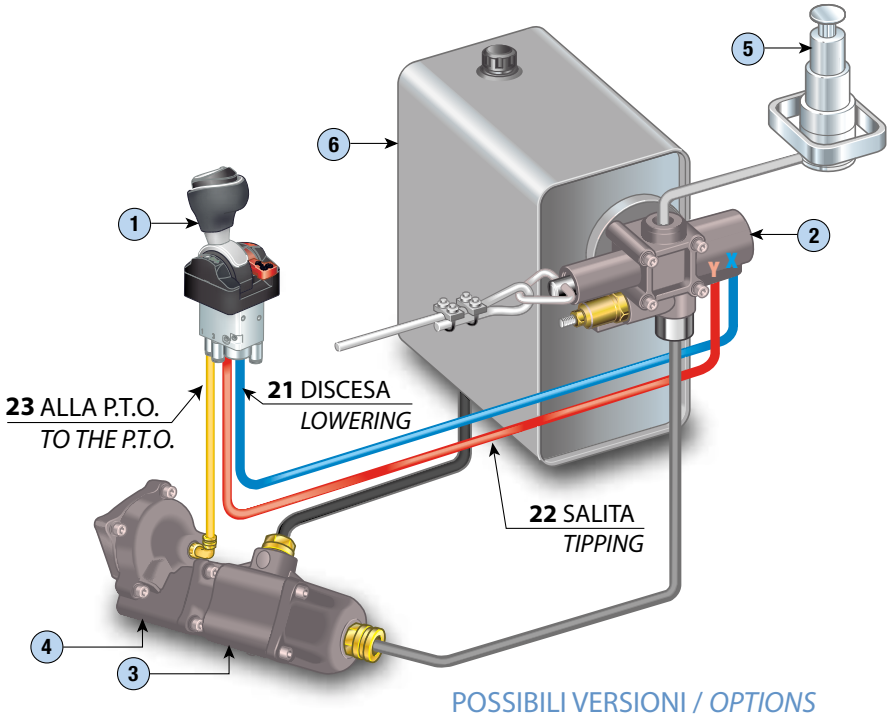

1 COMANDO PNEUMATICO
PNEUMATIC CONTROL
2 DISTRIBUTORE
DISTRIBUTOR
3 POMPA
PUMP
4 PRESA DI FORZA
POWER TAKE OFF
5 CILINDRO
CYLINDER
6 SERBATOIO OLIO
OIL TANK

POSSIBILI VERSIONI / *OPTIONS*

	CODICE DISTRIBUTORE *DISTRIBUTOR CODE*		NOTE / *DESCRIPTION*
	400C4204000 **Discesa progressiva** ***Proportional lowering***	**00**	**Leva tristabile (a tre posizioni fisse: riposo, discesa, salita).** ***Tristable lever (three stable positions: rest, low, tip).***
	400C420400M **Discesa progressiva** ***Proportional lowering***	**0M**	**Leva monostabile (al rilascio la leva torna nella posizione di riposo).** ***Monostable lever (when not manually operated, the lever returns to neutral position).***
	400C420400N **Discesa progressiva** ***Proportional lowering***	**0N**	**Leva bistabile (ritorna al rilascio solo dalla posizione di salita).** ***Bistable lever (the lever returns to release only from TIP position).***
Disinnesto automatico PTO *Aut. PTO disengagement*	**400C42040A0** **Discesa progressiva** ***Proportional lowering***	**A0**	**Leva tristabile (a tre posizioni fisse: riposo, discesa, salita).** ***Tristable lever (three stable positions: rest, low, tip).***
	400C42040AM **Discesa progressiva** ***Proportional lowering***	**AM**	**Leva monostabile (al rilascio la leva torna in posizione di riposo).** ***Monostable lever (when not manually operated the lever returns to neutral position).***
	400C42040AN **Discesa progressiva** ***Proportional lowering***	**AN**	**Leva bistabile (ritorna al rilascio solo dalla posizione di salita).** ***Bistable lever (the lever returns to release only from TIP position).***

DIAGRAMMA / *DIAGRAM*

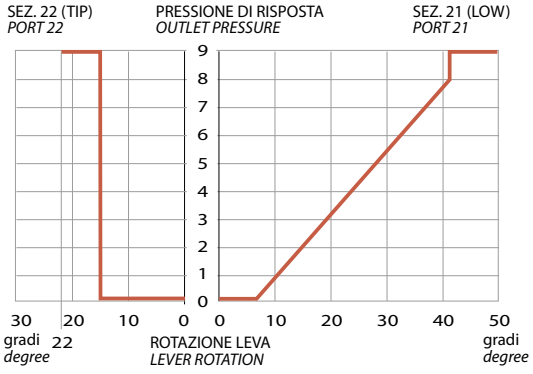

CARATTERISTICA CON PRESSIONE DI ALIMENTAZIONE = 9 bar

DIAGRAM REFERRED TO SUPPLY PRESSURE = 9 bar

IPH si riserva il diritto di apportare senza alcun preavviso qualsiasi modifica alle caratteristiche tecniche indicate nel presente catalogo.
I dati ivi riportati non sono vincolanti.
IPH reserves the right to modify the technical data listed without notice, the aforementioned data are not binding.